HAHN & SOHN

INSTRUKCJA OBSŁUGI KARTA GWARANCYJNA

HGG22000E3A

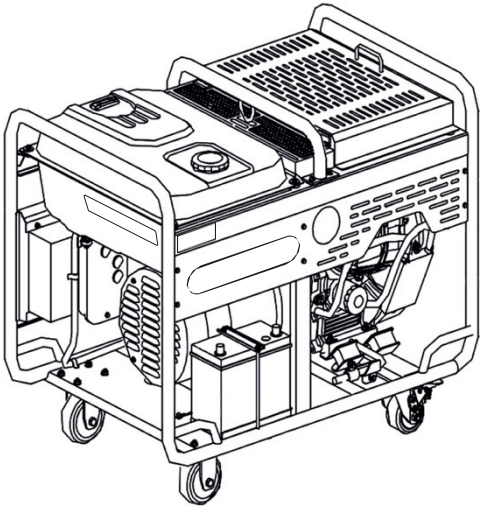

INSTRUKCJA OBSŁUGI AGREGATU PRĄDOTWÓRCZEGO

HGG22000E3A

Wprowadzenie

Dziękujemy za zaufanie i gratulujemy dobrego wyboru.

Agregat prądotwórczy został wyprodukowany zgodnie z przepisami bezpieczeństwa Unii Europejskiej, jednak jego nieprawidłowe użytkowanie lub niezgodne z niniejszą instrukcją może spowodować poważne zagrożenie dla zdrowia lub życia operatora, innych osób lub zwierząt. Bezpieczeństwo operatora i innych osób lub zwierząt jest dla nas priorytetem. Prosimy o dokładne zapoznanie się z treścią niniejszej instrukcji obsługi. W razie jakichkolwiek wątpliwości, w celu uzyskania informacji operator musi przed uruchomieniem urządzenia skontaktować się z firmą Hahn & Sohn GmbH lub jej autoryzowanym przedstawicielem regionalnym.

Prosimy również o zapoznanie się z kartą gwarancyjną. Karta gwarancyjna opisuje podstawowy zakres obowiązków użytkownika, który zapewni odpowiedni stan urządzenia i zapobiegnie utracie gwarancji. Jeśli użytkownik nie będzie przestrzegał niniejszej instrukcji obsługi, firma Hahn & Sohn GmbH nie ponosi odpowiedzialności (z tytułu gwarancji) za powstałe szkody. W takim przypadku firma Hahn & Sohn GmbH nie ponosi również odpowiedzialności za obrażenia lub śmierć operatora, innych osób lub zwierząt. Zarówno w instrukcji, jak i na urządzeniu znajduje się szereg ostrzeżeń, np. w postaci naklejek ostrzegawczych. Nieprzestrzeganie któregokolwiek z tych ostrzeżeń może być bezpośrednią przyczyną poważnego wypadku.

Instrukcja zawiera informacje aktualne w dniu jej druku. Mogą one nieznacznie różnić się od wyglądu urządzenia i jego parametrów ze względu na ciągły rozwój produktu i wprowadzane ulepszenia. Użytkownik jest zobowiązany do zwrócenia uwagi na te różnice. Firma Hahn & Sohn GmbH zastrzega sobie prawo do wprowadzania zmian w treści instrukcji bez konieczności powiadamiania o tym nabywców urządzenia i dostarczania im pisemnych wyjaśnień.

ORYGINALNA INSTRUKCJA

wersja 2.0

z dnia 22.07.2021

SPIS TREŚCI

Wprowadzenie

1. Wskazówki dotyczące bezpieczeństwa 5
2. Elementy konstrukcyjne agregatu prądotwórczego 7
3. Obsługa i kontrola 8
4. Przed oddaniem do eksploatacji 10
5. Eksploatacja urządzenia 12
6. Przeglądy i konserwacja 16
7. Magazynowanie 21
8. Rozwiązywanie problemów 22
9. Parametry techniczne 25
10. Schemat elektryczny 26

Deklaracja zgodności WE 27

Karta gwarancyjna 28

1. wy i instrukcje dotyczące bezpieczeństwa

OSTRZEŻENIE

- Proszę uważnie przeczytać instrukcję obsługi. Należy przestrzegać zawartych w niej wskazówek i prawidłowo użytkować urządzenie. Zapewni to prawidłowe działanie agregatu prądotwórczego i zapobiegnie jego uszkodzeniu.

OSTRZEŻENIE

- Spaliny zawierają związki toksyczne dla ludzi i zwierząt. Nigdy nie używaj agregatu w zamkniętych pomieszczeniach bez odpowiedniej wentylacji.

OSTRZEŻENIE

- Tłumik agregatu prądotwórczego nagrzewa się do wysokiej temperatury podczas pracy urządzenia i pozostaje gorący przez długi czas po jego wyłączeniu. Przed przechowywaniem lub przenoszeniem należy poczekać, aż całkowicie ostygnie. Aby uniknąć poparzeń, nie należy dotykać tłumika ani silnika podczas pracy silnika ani krótko po jego wyłączeniu.

OSTRZEŻENIE

- Podłączaj wyłącznie kable kompatybilne z gniazdami agregatów prądotwórczych. Podłączenie innego kabla może spowodować porażenie prądem elektrycznym.

OSTRZEŻENIE

- Używaj wyłącznie oleju napędowego (MN - Diesel). Tankuj paliwo tylko w dobrze wentylowanym miejscu, przy wyłączonym silniku.
- Podczas tankowania nie używaj otwartego ognia.
- Uważaj, aby nie rozlać paliwa podczas napełniania zbiornika. Jeśli podczas tankowania doszło do rozlania paliwa, natychmiast wytrzyj do sucha wszystkie zabrudzone elementy.

OSTRZEŻENIE

- Korzystanie z agregatu prądotwórczego musi być zgodne z instrukcją obsługi, przepisami bezpieczeństwa i odpowiednimi przepisami lokalnymi.
- Uziem generator. Przed uruchomieniem podłącz zacisk generatora do uziemienia.

⚠ OSTRZEŻENIE

- Nie podłączaj agregatu prądotwórczego bezpośrednio do domowej sieci elektrycznej. Takie podłączenie może
spowodować wybuch generatora, spalenie lub pożar instalacji elektrycznej. Agregat prądotwórczy może zasilać domową sieć elektryczną tylko wtedy, gdy jest do tego przystosowany i podłączony do rozdzielnicy w taki sposób, aby w momencie przywrócenia napięcia w sieci rozdzielczej agregat prądotwórczy został natychmiast odłączony od domowej sieci elektrycznej. Taką modyfikację domowej sieci elektrycznej może wykonać wyłącznie wyspecjalizowana firma. Nie można jej wykonać samodzielnie.

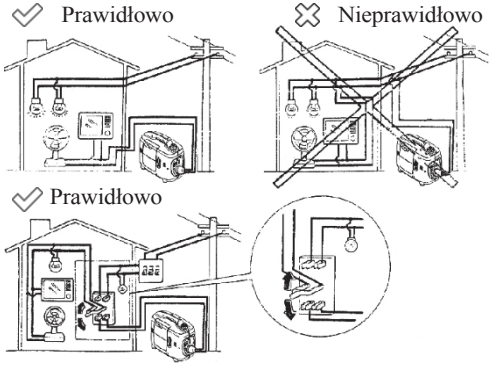

⚠ OSTRZEŻENIE

- Zawsze wykonuj czynności poprzedzające uruchomienie urządzenia (opisane w instrukcji), aby zapobiec wypadkom i uszkodzeniom urządzenia.
- Umieść agregat prądotwórczy w odległości co najmniej 1 metra od ścian i innych urządzeń. Obsługuj agregat prądotwórczy za pomocą panelu sterowania.
- Jeśli generator jest przechylony, może dojść do wycieku paliwa. Przeczytaj w instrukcji, jak szybko wyłączyć generator w sytuacji awaryjnej.
- Nie pozwalaj na używanie agregatu prądotwórczego osobom, które nie zapoznały się z instrukcją obsługi.
- Podczas pracy generator prądu należy przechowywać w miejscu niedostępnym dla dzieci i zwierząt.
- Przechowuj agregat prądotwórczy w miejscu niedostępnym dla dzieci i zwierząt.
- Trzymaj ręce z dala od ruchomych elementów urządzenia, aby uniknąć obrażeń.
- Agregat prądotwórczy stanowi potencjalne źródło porażenia prądem elektrycznym – nie dotykaj urządzenia mokrymi rękami. Nie używaj agregatu prądotwórczego podczas deszczu i śniegu. Zabezpiecz urządzenie przed zamoczeniem.

2. Elementy konstrukcyjne generatora prądu

2.1. Agregat prądotwórczy z silnikiem z ręcznym rozruchem

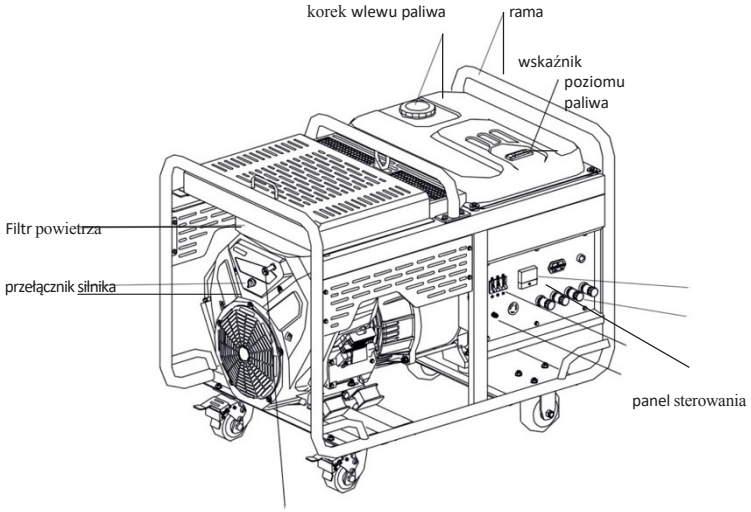

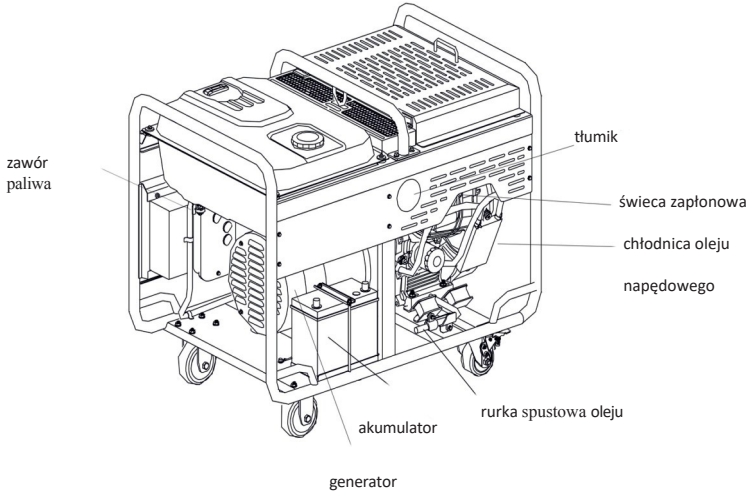

2.2. Panel sterowania

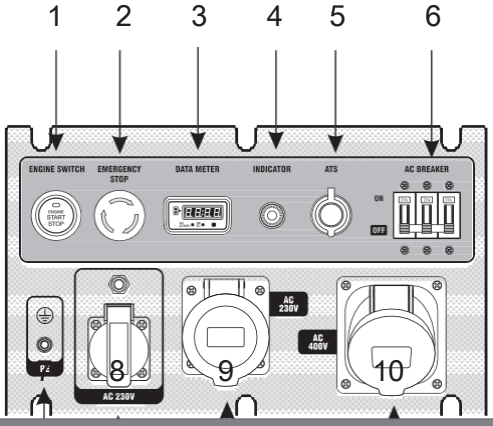

1 – przycisk START/STOP; 2 – przycisk zatrzymania awaryjnego; 3 – licznik godzin pracy silnika; 4 - sygnalizacja świetlna; 5 - gniazdo ATS; 6 - wyłącznik sieciowy; 7 - uziemienie; 8 - gniazdo AC 230 V; 9 - gniazdo AC 230 V; 10 - gniazdo AC 400 V

3. Obsługa i kontrola

3.1 Kran paliwowy

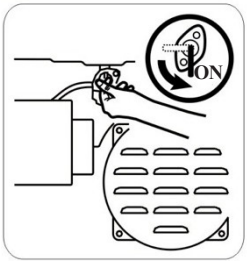

Kranik paliwowy służy do kontroli przepływu paliwa ze zbiornika do gaźnika. Po wyłączeniu urządzenia należy ustawić kranik paliwowy w pozycji OFF.

3.2 Główny wyłącznik

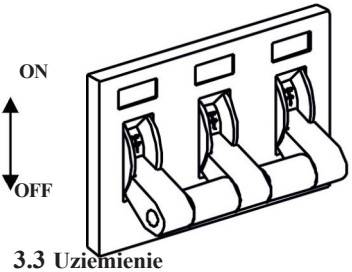

Główny wyłącznik - zabezpieczenie przed przeciążeniem i zwarciem.

3.3 Uziemienie

Uziemienie służy do zabezpieczenia użytkownika przed porażeniem prądem elektrycznym.

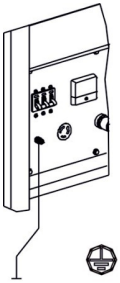

zacisk uziemienia

3.4 Zabezpieczenie przed brakiem oleju

Zabezpieczenie przed brakiem oleju chroni silnik przed uszkodzeniem spowodowanym niedostateczną ilością oleju w skrzyni korbowej. Jeśli poziom oleju w skrzyni korbowej jest niższy od zalecanej wartości, system zabezpieczający automatycznie zatrzymuje silnik (nawet jeśli przełącznik silnika znajduje się w pozycji RUN).

3.5 Przycisk automatycznego rozruchu

Przycisk umożliwia elektryczny rozruch silnika.

4. Przed uruchomieniem w

4.1 Olej silnikowy

UWAGA!
Przed każdym uruchomieniem należy ustawić silnik na równej powierzchni,
Sprawdź poziom oleju przy wyłączonym urządzeniu. Użycie zanieczyszczonego oleju silnikowego lub oleju do silników dwusuwowych spowoduje uszkodzenie silnika.

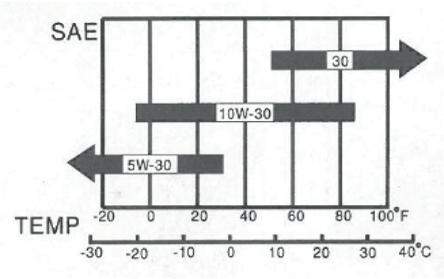

Zalecany olej: SAE15W40 lub SAE10W-30 odpowiadający klasie SG klasyfikacji API.

Aby sprawdzić poziom oleju:
Wyłącz urządzenie, jeśli pracuje. Wyjmij korek wlewu oleju wraz z bagnetem i wytrzyj bagnet do sucha. Włóż bagnet z powrotem do wlewu oleju, wyjmij go i sprawdź poziom oleju na bagnecie. Jeśli poziom oleju jest niski, uzupełnij olej do odpowiedniego poziomu. Jeśli poziom oleju jest wysoki, usuń nadmiar za pomocą strzykawki z gumową rurką.

Ilość oleju w silniku: 2,5 l

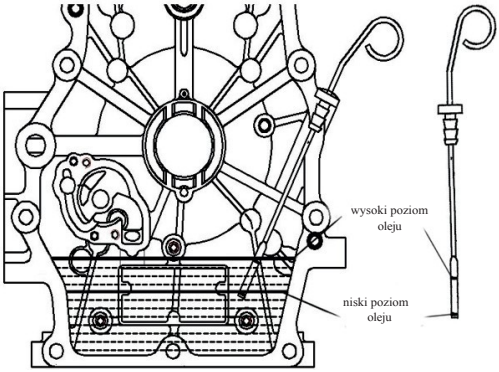

4.2 Paliwo

1. Sprawdź poziom paliwa na wskaźniku paliwa.
2. Jeśli poziom paliwa jest zbyt niski, odkręć korek wlewu paliwa i uzupełnij paliwo do poziomu pokazanego na poniższym rysunku.
3. Po uzupełnieniu paliwa zakręć korek wlewu paliwa.

Ilość paliwa: 40 l

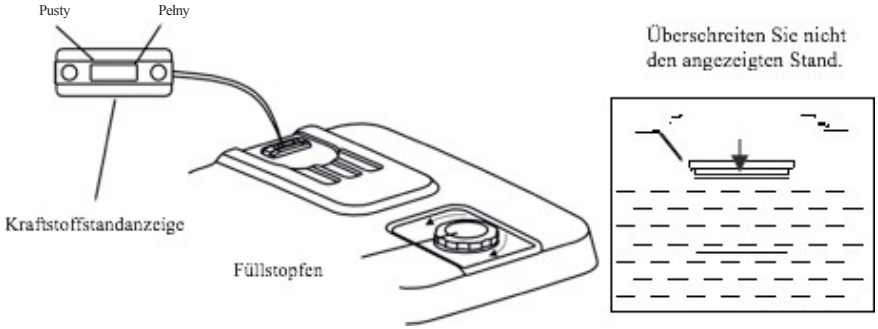

UWAGA

Benzyna jest substancją łatwopalną i wybuchową. Benzyna jest produktem o bardzo niskiej temperaturze zapłonu. Opary paliwa tworzą wybuchową mieszankę z powietrzem. Tankuj paliwo tylko w dobrze wentylowanym miejscu, przy wyłączonym silniku. Nie pal w pobliżu zbiornika paliwa i nie wytwarzaj iskier. Nie używaj gazów mieszających się z paliwem. Uważaj, aby do zbiornika nie dostało się kurz i woda. Uważaj, aby nie przepełnić zbiornika podczas tankowania – w szyjce wlewu nie powinno być paliwa. Po zatankowaniu dokładnie dokręć korek wlewu. Uważaj, aby nie rozlać paliwa podczas tankowania. Jeśli paliwo rozleje się na centralę, przed uruchomieniem urządzenia wytrzyj wszystkie mokre części do sucha. Unikaj kontaktu paliwa ze skórą, nie wdychaj oparów. Paliwo przechowuj w miejscu niedostępnym dla dzieci i zwierząt.

4.3 Akumulator

Należy stosować akumulator o napięciu 12 V i pojemności co najmniej 45 Ah.

UWAGA

Podłącz akumulator do zewnętrznego akumulatora, czerwony przewód do bieguna dodatniego, zielony do bieguna ujemnego. Upewnij się, że przewody są prawidłowo podłączone. Nie podłączaj bieguna dodatniego akumulatora do bieguna ujemnego, ponieważ grozi to zwarciem.

5. Działanie urządzenia

5.1 Uruchomienie

1. Sprawdź poziom oleju – w razie potrzeby uzupełnij. Uważaj, aby nie rozlać oleju. W przypadku rozlania dokładnie wyczyść zabrudzone powierzchnie.
2. Podłącz akumulator
Unikaj odwrotnego podłączenia bieguna dodatniego i ujemnego. Po podłączeniu załóż osłony zacisków.
3. Sprawdź poziom paliwa i w razie potrzeby uzupełnij do wskazanego poziomu.
4. Przełącz wyłącznik sieciowy do pozycji OFF.
5. Naciśnij przycisk START/STOP znajdujący się na panelu sterowania i przytrzymaj go przez 3-5 sekund.

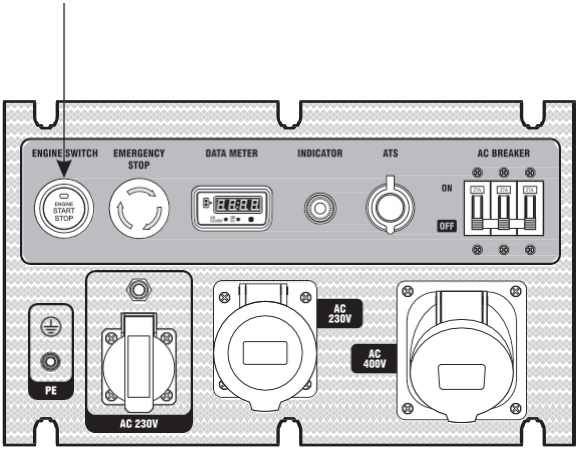

6. Podłącz przewód trójfazowy lub jednofazowy zgodnie z warunkami obciążenia; zwróć uwagę na kolejność faz.
7. Przełącz wyłącznik sieciowy do pozycji ON. Aby podłączyć zasilanie do zacisków poboru mocy

5.2 Zatrzymanie silnika

1. Przełącz wyłącznik sieciowy do pozycji OFF.
2. Po 30 sekundach pracy bez obciążenia naciśnij przycisk START/STOP; agregat prądotwórczy zatrzyma się w ciągu 5 sekund.
3. Po całkowitym zatrzymaniu urządzenia zamknij zawór paliwa do pozycji OFF.

6. Przeglądy i konserwacja

Celem regularnych przeglądów i regulacji jest utrzymanie agregatu prądotwórczego w jak najlepszym stanie.

⚠ NEBEZPEČÍ

Vypněte motor před provedením servisu.

W poniższej tabeli przedstawiono obowiązkowe kontrole i przeglądy agregatu prądotwórczego. Przestrzeganie tych zaleceń pozwoli przedłużyć żywotność urządzenia i chroni przed utratą gwarancji. Nieprzestrzeganie zaleceń podanych w tabeli może spowodować utratę gwarancji.

W poniższej tabeli zastosowano następujące oznaczenia:
X – oznacza obowiązek wykonania czynności w podanym terminie,
X(1) – oznacza, że czynność należy wykonywać częściej niż jest to zalecane, jeśli urządzenie pracuje w warunkach zwiększonego zapylenia,
X(2) – oznacza, że czynność musi być wykonywana w siedzibie dostawcy gwarancji

Činnost		Interval	Jak často provádět? První měsíc nebo 20 mth	Každých šest měsíců nebo 100 mth	Každých dvanáct měsíců nebo 300 mth
Motorový olej	Kontrola	X			
	Výměna		X	X	
Vzduchový filtr	Kontrola	X			
	Výměna		X(1)	X(1)	
Zapalovací svíčka	Kontrola			X	
	Výměna				X
Otáčky motoru	Kontrola				X(2)
	Seřízení				X(2)
Vůle ventilů	Kontrola/ Seřízení				X(2)
Palivové vedení	Kontrola	X(2) Co roku sprawdź, wymień na nowe jeżeli potrzeba. Každý rok zkontrolujte, v případě potřeby vyměňte.			
	Výměna				
Palivová nádrž	Kontrola	X(2) Co roku sprawdź, wymień na nowy jeżeli potrzeba. Každý rok zkontrolujte, v případě potřeby vyměňte.			
	Výměna				

6.1 Wymiana oleju silnikowego

Olej należy wymieniać po rozgrzaniu silnika, aby zapewnić szybki odpływ oleju silnikowego.

1. Pod silnikiem umieść odpowiedni pojemnik, w którym pozostanie zużyty olej silnikowy, odkręć korek spustowy i wyjmij go.
2. Po całkowitym spuszczeniu oleju ponownie zakręć korek spustowy.

Ze względu na ochronę środowiska należy odpowiednio utylizować zużyty olej silnikowy. Zaleca się przechowywanie zużytego oleju silnikowego w zaplombowanym pojemniku i przekazanie go do lokalnego serwisu lub punktu recyklingu zużytych olejów. Nie wyrzucać do odpadów komunalnych, na wysypisko śmieci ani do środowiska naturalnego.

3. Wymień filtr powietrza.

4. Ustaw silnik w pozycji poziomej i wlej zalecany olej silnikowy do górnej granicy poziomu oleju.

Zalecany olej: SAE10W-30 i SAE15W-40 Ilość oleju: 2,5 l

5. Zamontować wskaźnik poziomu oleju i zakręcić korek zbiornika oleju.

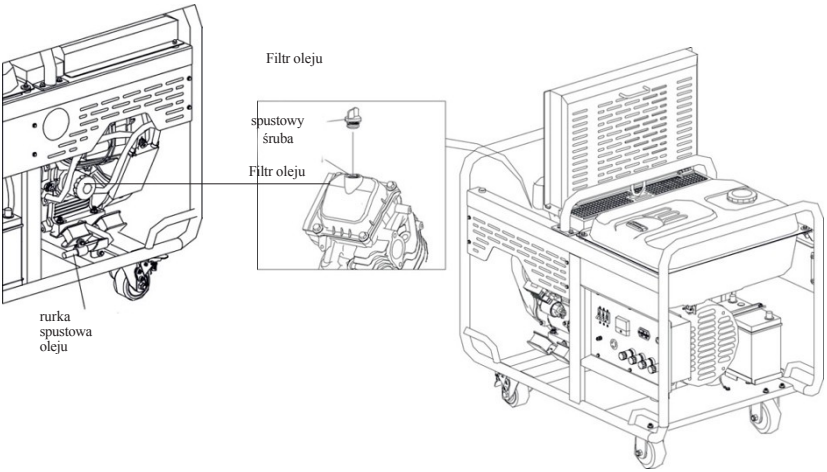

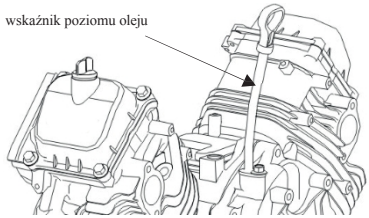

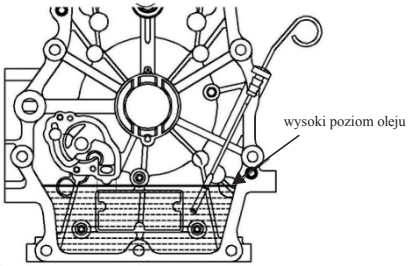

⚠ UWAGA

Przed wymianą oleju należy sprawdzić, czy dźwignia zaworu paliwowego znajduje się w pozycji OFF.

⚠ POMOC

Olej należy spuszczać, gdy silnik jest jeszcze ciepły. Umożliwi to lepsze spłynięcie zużytego oleju z silnika. Należy uważać, aby się nie poparzyć. Nie należy spuszczać oleju bezpośrednio po wyłączeniu silnika.

⚠ UWAGA

Nie przechylaj urządzenia podczas uzupełniania oleju, ponieważ może to spowodować przepełnienie silnika, co doprowadzi do jego uszkodzenia.

6.2 Wymiana filtra powietrza

1. Poluzować zatrzaski pokrywy filtra powietrza i zdjąć pokrywę.
2. Wyjmij wkład filtra powietrza, sprawdź jego stan i w razie potrzeby wymień.

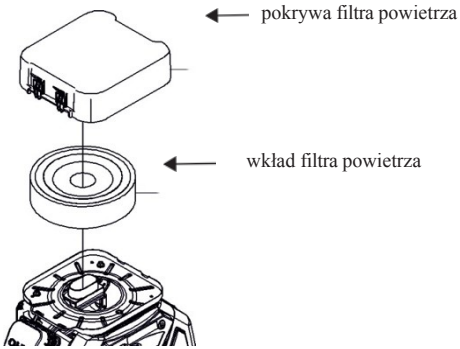

3. Oczyść dolną część filtra powietrza i pokrywę filtra, aby zapobiec przedostawaniu się kurzu do wlotu powietrza dostępnego dla gaźnika.
4. Włóż z powrotem wkład filtra.
5. Załóż pokrywę filtra powietrza i zamocuj zatrzaski.

⚠ UWAGA

Użycie benzyny lub łatwopalnego rozpuszczalnika do czyszczenia wkładu filtracyjnego spowoduje pożar lub wybuch. Należy używać wody z mydłem lub niepalnego rozpuszczalnika.

6.3 Kran paliwowy ze zbiornikiem osadowym

1. Zamknąć kurek paliwowy, zdjąć zbiornik osadowy i wyjąć pierścień uszczelniający O-ring oraz sitko filtra.
2. Umieść zbiornik osadowy, pierścień uszczelniający i sitko filtra w niepalnym rozpuszczalniku lub rozpuszczalniku o wysokiej temperaturze zapłonu w celu odpowiedniego oczyszczenia.

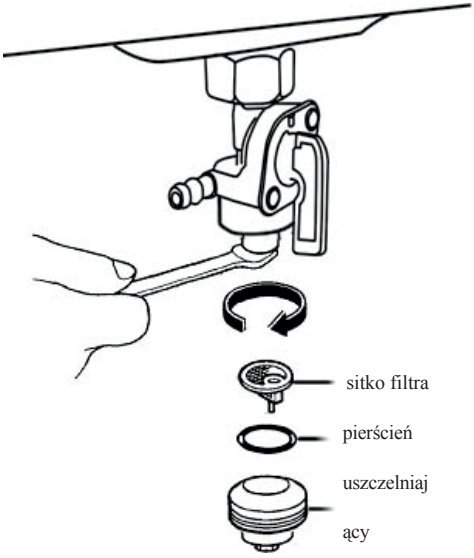

zbiornik osadowy

3. Ponownie załóż pierścień uszczelniający i sitko filtra, dokręć zbiornik osadowy.
4. Otwórz kurek paliwa i sprawdź, czy paliwo nie wycieka.

6.4 Świeca zapłonowa Zalecana

świeca: K7RTC

1. Zdejmij końcówkę świecy zapłonowej.
2. Oczyść powierzchnię wokół świecy zapłonowej.
3. Odkręć świecę zapłonową za pomocą klucza do świec zapłonowych.
4. Sprawdź świecę zapłonową. Wymień ją, jeśli elektroda lub izolator są uszkodzone; zachowaj odstęp między elektrodami świecy zapłonowej wynoszący od 0,70 do 0,80 mm; w razie potrzeby wyreguluj odstęp.
5. Ostrożnie wkręć świecę zapłonową ręcznie.
6. Dokręć i dociśnij podkładkę za pomocą klucza.

W przypadku nowej świecy: dokręć kluczem do świec zapłonowych o kolejne 1/2 obrotu.
W przypadku używanej świecy: dokręć świecę kluczem do świec o 1/8- 1/4 obrotu.

7. Załóż nasadkę świecy zapłonowej.

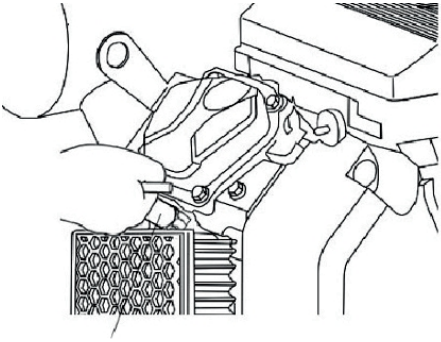

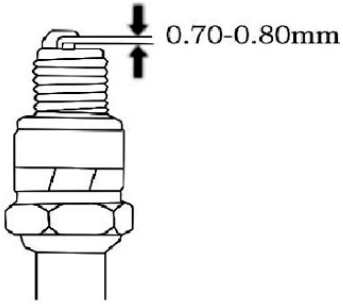

UWAGA

Należy stosować świecę zapłonową o odpowiedniej wartości cieplnej.

7. Przechowywanie

⚠ OSTRZEŻENIE

Aby zapobiec pożarowi spowodowanemu kontaktem z częściami silnika o wysokiej temperaturze, nie należy pakować ani przechowywać silnika, dopóki nie ostygnie.

W przypadku konieczności długotrwałego przechowywania należy zapewnić odpowiednią wentylację pomieszczenia i wilgotność miejsca przechowywania.

1. Otwórz zawór paliwa, całkowicie opróżnij zbiornik, wyczyść filtr paliwa, pierścień uszczelniający i zbiornik osadowy. Zamontuj wszystkie części z powrotem. Dociśnij śrubę nad rurką spustową paliwa i spuść resztki z gaźnika.

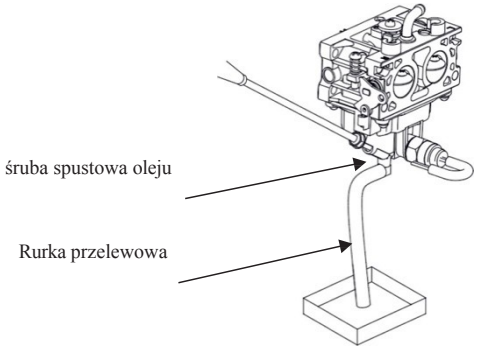

⚠ OSTRZEŻENIE

Benzyna jest materiałem łatwopalnym i wybuchowym. Po wyłączeniu silnika spuszczaj olej w dobrze wentylowanym miejscu. Podczas spuszczania oleju wyłącz wszystkie źródła ognia lub płomienia.

2. Zamknąć zawór paliwa, przełączyć wyłącznik sieciowy do pozycji OFF, przełączyć przełącznik silnika do pozycji OFF.
3. Przełącznik silnika należy ustawić w pozycji OFF.

8. Rozwiązywanie problemów z

Silnik nie uruchamia się

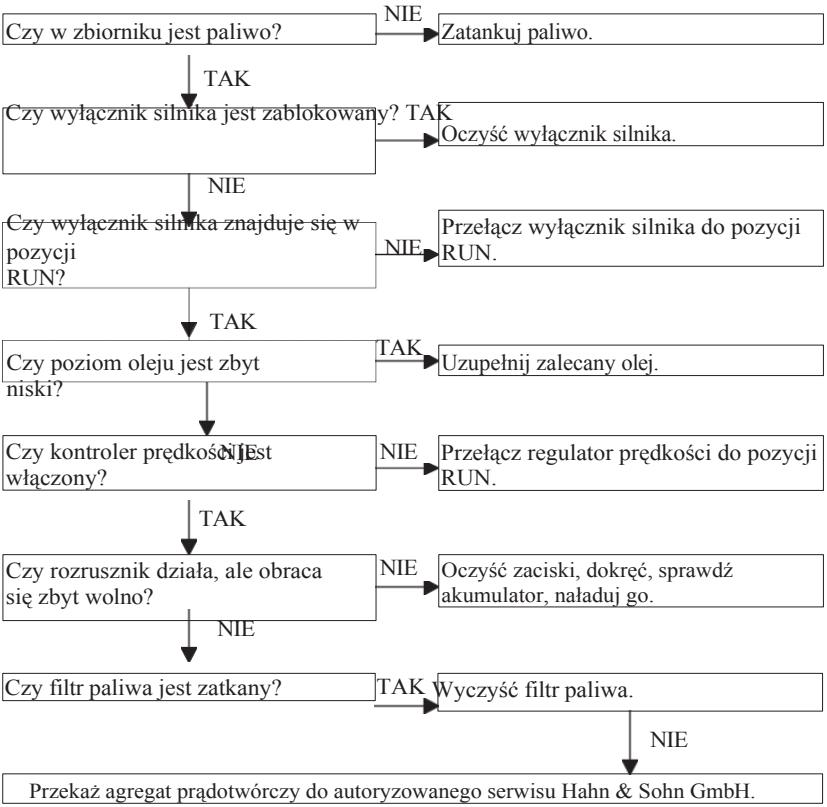

Agregat prądotwórczy nie działa (nie wytwarza prądu)

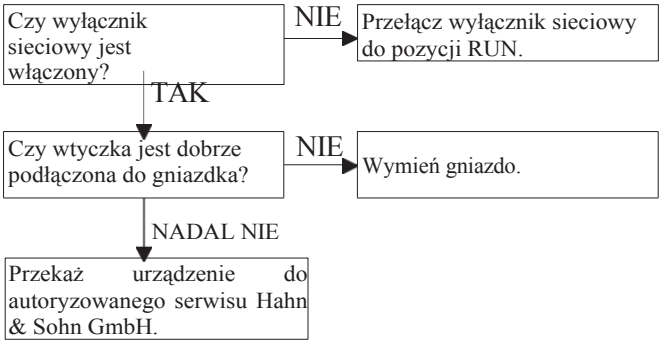

Agregat prądotwórczy emituje biały dym

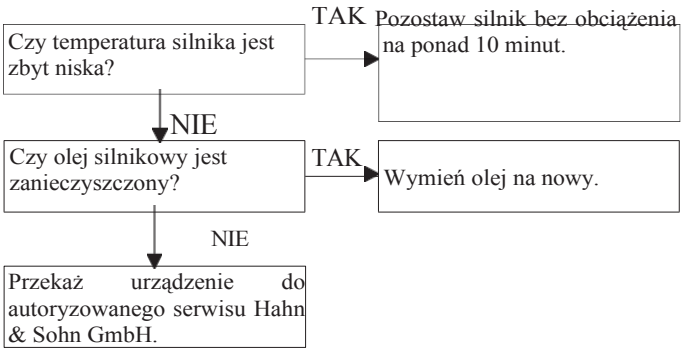

Agregat prądotwórczy emituje czarny dym

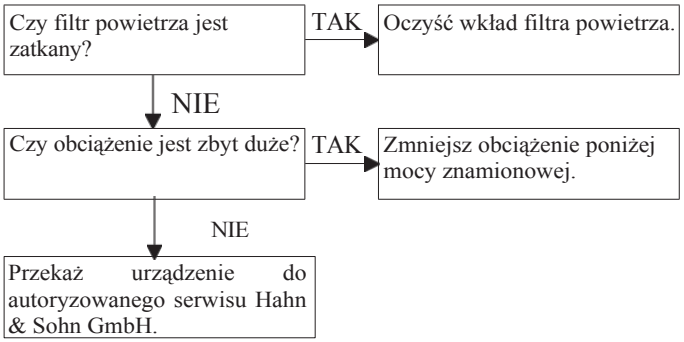

Agregat prądotwórczy emituje niebieski dym

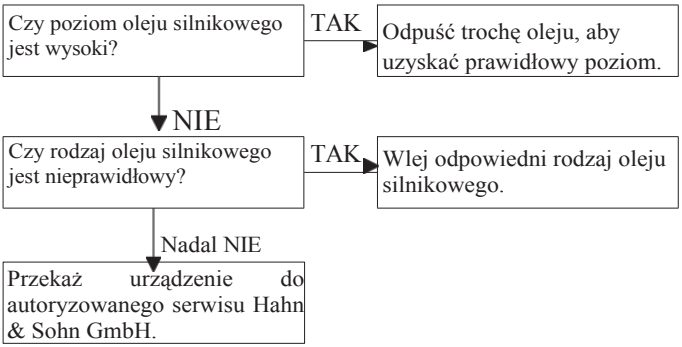

Występuje spadek mocy wyjściowej

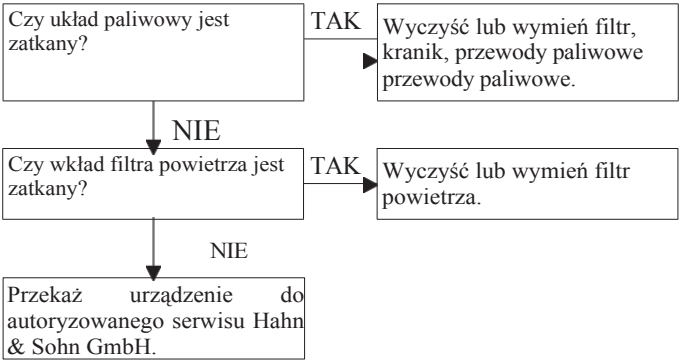

9. ne parametry techniczne

Model		HGG22000E3A
Generator	Typ	Otwarty na ramie
	Częstotliwość	50 Hz
	Napięcie	400 V
	Prąd znamionowy	27
	Maksymalna moc	17 kW/21,25 kVA
	Moc znamionowa	15 kW/18,75 kVA
	Współczynnik mocy	0,8
	Obroty	3000 obr./min
	Liczba faz	3
Silnik		
	Typ	dwucylindrowy, 4-suwowy, chłodzony
	Moc znamionowa	20 kW/3600 obr./min.
	Pojemność skokowa	999 cm3
	Średnica x skok	90 x 78,5
	Stopień sprężania	8:5:1
	Paliwo	Pb95/E5
	Pojemność zbiornika paliwa	40
	Czas ciągłej pracy	7
	Zużycie paliwa 100	≤ 374 g/kWh
	Pojemność zbiornika paliwa	2,5 l
	Rodzaj oleju	Wyższy niż klasa CD lub SAE10W-30 lub 15W-40
	Układ smarowania	Ciśnieniowy
	Rozruch	Elektryczny 12 V
	Akumulator	12 V
Wymiary / waga	Wymiary	1040 x 680 x 858 (z kołami)
	Masa netto (tylko do celów	213 kg

10. Schemat elektryczny generatora

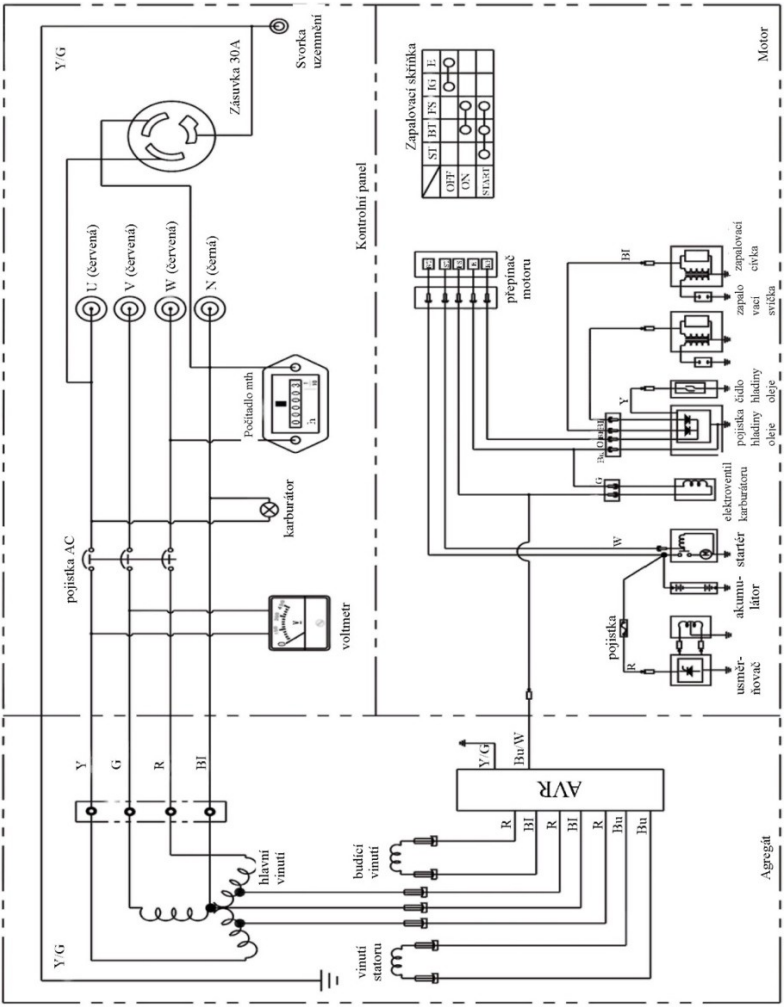

ES prohlášení o shodě

Číslo prohlášení o shodě:
01/105408/2019

HAHN & SOHN

Aktualizováno dne:
10/05/2019

Prohlášení o shodě vydal: Adresa vydavatele prohlášení o shodě:	Hahn & Sohn GmbH Auf der Schanze 20 93413 Cham
Notifikovaná osoba: Adresa notifikované osoby: Číslo notifikované osoby:	TUV Rheinland LGA Products GmbH S.Á.R.L (TillyStraβe 2, 90431 Nürnberg, Germany 0197

Druh zařízení **Agregat prądotwórczy**

Model/Typ: **HGG22000E3A**

Změřená hladina akustického výkonu:	96 dB/A
Garantovaná hladina akustického výkonu:	96 dB/A

Hahn & Sohn GmbH, Auf der Schanze 20 93413 Cham na vlastní odpovědnost prohlašuje, že zařízení, kterého se týká toto prohlášení, splňuje požadavky uvedené ve Sbírce Zákonů:

- ze dne 21.12.2005 (č. 263 Sb. poz. 2202)
- ze dne 21.10.2008 (č. 199 Sb. poz. 1228)
- ze dne 02.06.2016 (č. 2016 Sb. poz.806)
- ze dne 13.04.2016 (č. 2016 Sb. poz 542)

- Směrnice o emisích hluku 2000/14/ES, se změnami 2005/88/ES *(hodnocení shody dle přílohy č. VI)*
- Směrnice o strojních zařízeních 2006/42/ES
- Nízkonapěťová směrnice 2014/35/EU
- Směrnice o elektromagnetické kompatibilitě 2014/30/EU

Díky výše uvedené shodě výrobky byly uvedeny do obratu na trhu Evropské Unie

Ing. Richard Janovský

Osoba oprávněná k přípravě a zhotovení technické dokumentace:	**Andrzej Bogdanowicz** **ul. Miałki Szlak 52, 80-717 Gdańsk,**

ES prohlášení o shodě pozbývá platnosti, pokud zařízení bude upraveno, přestavěno, nebo bude použito v rozporu s Návodem k obsluze.

W Chamie, dnia 10.05.2019 r.

Gdańsk dne 10.05.2019

VEDOUCÍ ODDĚLENÍ
TECHNICKÉ DOKUMENTACE

.....

Ing. Richard Janovský
VEDOUCÍ ODDĚLENÍ
TECHNICKÉ DOKUMENTACE

CE

KARTA GWARANCYJNA

Urządzenie objęte jest gwarancją, jeśli zostało zakupione w firmie Hahn & Sohn GmbH lub u autoryzowanego przedstawiciela regionalnego Hahn & Sohn GmbH. Gwarancja udzielana jest na 1 rok lub 500 godzin pracy od momentu zakupu urządzenia. Gwarancja dotyczy wyłącznie wad produkcyjnych i materiałowych. Gwarancja nie obejmuje:

- *uszkodzeń mechanicznych wynikających z nieprawidłowej obsługi,*
- *nieprawidłowo wykonanych napraw z użyciem nieoryginalnych części zamiennych,*
- *materiałów eksploatacyjnych, takich jak: przełączniki, kondensatory, bezpieczniki, paski klinowe paski itp.,*
- *używania niezgodnego z instrukcją obsługi.*

Podłączenie agregatu prądotwórczego i ATS do sieci rozdzielczej należy zlecić specjalistycznej firmie lub osobom posiadającym aktualne uprawnienia SEP. Brak daty, pieczęci, podpisu oraz numeru uprawnienia SEP w karcie gwarancyjnej pozbawia nabywcę praw gwarancyjnych do urządzenia.

Reklamacja nie zostanie uznana w przypadku użycia nieodpowiednich olejów silnikowych i paliw. Przeciążenie agregatu prądotwórczego grozi jego uszkodzeniem. Nie wolno przeciążać agregatu prądotwórczego powyżej 75% jego mocy wyjściowej podczas ciągłej pracy. Takie postępowanie jest niedopuszczalne i powoduje utratę gwarancji.

W przypadku awarii urządzenia należy je dostarczyć do **miejsca zakupu lub centrum serwisowego dostawcy gwarancji.** Koszty dostawy urządzenia do miejsca zakupu lub centrum serwisowego ponosi klient. Reklamacja nie zostanie uznana w przypadku uszkodzeń powstałych z przyczyn niezależnych od producenta.

Centrum serwisowe dostawcy gwarancji: Hahn & Sohn GmbH
Auf der Schanze 20 93413
Cham
Tel. +490 9944 890 9 896
Tel. kom. +490 163 02 44 737
E-mailinfo@hahn-profis.de
Strona internetowa www.hahn-profis.de

Warunkiem ważności gwarancji na agregat prądotwórczy są regularne kontrole i przeglądy, w tym wymiana oleju silnikowego i filtra powietrza zgodnie z zaleceniami dostawcy gwarancji:

- *kontrole i uzupełnianie oleju codziennie lub maksymalnie co 8 godzin pracy,*
- *wymiana oleju i filtrów: pierwsza po 50 mth lub 3 miesiącach od daty zakupu, w zależności od tego, co nastąpi wcześniej, kolejne wymiany w okresie gwarancyjnym po 100 mth lub 3 miesiącach eksploatacji od daty ostatniego serwisu, w zależności od tego, co nastąpi wcześniej, udokumentowane w autoryzowanej sieci serwisowej dostawcy gwarancji (w przypadku intensywnego użytkowania agregatu prądotwórczego lub pracy w środowisku o podwyższonym poziomie zapylenia po 50 miesiącach, maks. 1 miesiąc). Jeśli silnik jest wyposażony w pasek rozrządu, konieczna jest wymiana po 700 godzinach pracy urządzenia. Gwarant zastrzega sobie prawo do odrzucenia reklamacji w okresie gwarancyjnym w przypadku stosowania olejów innych niż Castrol, Shell, Mobil, Aral, Quake, SAE15W-40.*
- *wymiana filtra powietrza i filtra oleju w terminach zgodnych z wymianą oleju silnikowego,*

-serwis olejowy w okresie gwarancyjnym pokrywa użytkownik.
Brak udokumentowania powyższych czynności powoduje utratę gwarancji. Udokumentowanie powyższych przeglądów, w tym zapis o rodzajach olejów, filtrach, pieczątka serwisu i data serwisu, musi być za każdym razem wykonane w części „Naprawy gwarancyjne i serwis pogwarancyjny" w instrukcji obsługi gwaranta lub instrukcji obsługi producenta maszyny.

ZAKAZ STOSOWANIA SILIKONU I INNYCH DODATKÓW DO PALIW I OLEJÓW!

Nasze usługi i dostawy nie obejmują:
- instalacji, uruchomienia,
- szkolenia w zakresie obsługi i serwisowania urządzeń.

Wykonywanie jakichkolwiek napraw w okresie gwarancyjnym poza autoryzowanym serwisem powoduje utratę gwarancji.

W przypadku uznania reklamacji gwarancja ulega przedłużeniu o czas trwania naprawy. Reklamacje bez przedłożenia niniejszego listu gwarancyjnego wraz z dowodem zakupu nie będą uznawane.

Gwarant zobowiązuje się usunąć usterkę zgłoszoną w ramach gwarancji w terminie 30 dni od daty dostawy urządzenia.

Nieodebranie urządzenia z serwisu gwaranta w terminie przekraczającym trzy miesiące od zgłoszenia odbioru uprawnia do naliczenia kosztów magazynowania.

Gwarancja nie wyłącza, nie ogranicza ani nie zawiesza praw kupującego wynikających z przepisów dotyczących odpowiedzialności za wady sprzedanej rzeczy.

..... Typ urządzenia	..... Numer identyfikacyjny urządzenia
..... Model panelu	..... Numer identyfikacyjny panelu
..... Kontrola jakości	..... Data sprzedaży (podpis, data i pieczęć sprzedawcy)
..... Data montażu	..... Numer uprawnienia SEP i pieczęć osoby wykonującej podłączenie
..... Nazwa firmy/Imię i nazwisko osoby wykonującej montaż	

Opis usterki Zakres czynności naprawczych, regulacja	Liczba godzin pracy	Data i podpis autoryzowanego serwisu

Opis usterki Zakres czynności naprawczych, regulacja	Liczba godzin pracy	Data i podpis autoryzowanego serwisu

Centralny dystrybutor i gwarant Hahn & Sohn GmbH
Auf der Schanze 20 93413
Cham
tel.: **+490 9944 890 9 896**
www.hahn-power.de

Serwis gwarancyjny/pogwarancyjny Hahn a syn s.r.o. Lelkova 186/4,
747 21 Kravaře
www.hahn-power.cz